VEHICLE LIFTS
SEVEN



• Hefcapaciteit	5,5 t
• Tussen kolommen	2,90 m
• Doorrijbreedte	2,59 m
• H. onder dwarsbalk	5,08~5,29 m
• Hefhoogte	1,94 m
• Opnamehoogte	106 mm
• Heftijd	+/- 55 sec
• Armen	820~1700 mm
• Verhoogstukken	80 & 155 mm
• Max. bouwhoogte	5,20~5,42 m
• Motor	3x 230/400 V - 2,6 kW
• RAL kleuren	7016 & 3020
• Aansluitingen	USB · 230 V

SEV-2-55R
Elektro-hydraulische 2-palenhefbrug

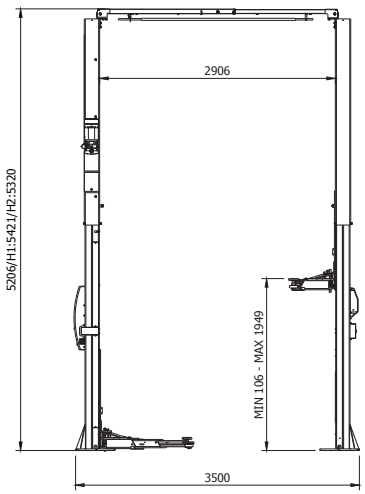

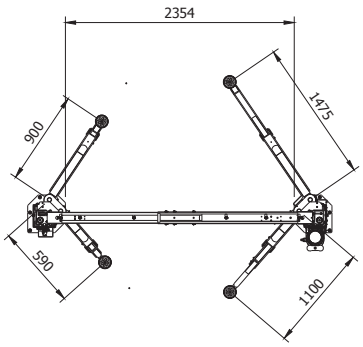

Metalced
www.metalced.be

Mechelsesteenweg 307 - 2550 Kontich
info@metalced.be - 03 457 78 78

VEHICLE LIFTS
7 SEVEN



- Capacité de levage 5,5 t
- Entre colonnes 2,90 m
- Passage utile 2,59 m
- H. sous traverse 5,08~5,29 m
- Hauteur de levage 1,94 m
- Hauteur de prise 106 mm
- Temps de levage +/- 55 sec
- Bras 820~1700 mm
- Rallonges 80 & 155 mm
- Hauteur totale 5,20~5,42 m
- Moteur 3x 230/400 V - 2,6 kW
- Couleurs RAL 7016 & 3020
- Raccordements USB · 230 V

SEV-2-55 R
Pont élévateur électro-hydraulique

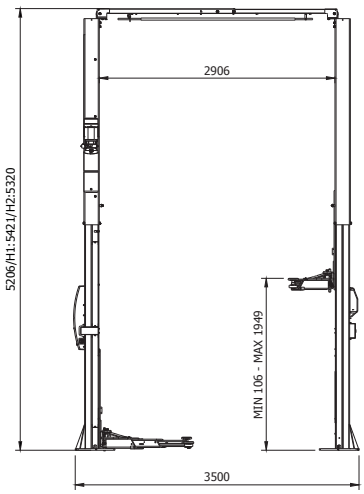

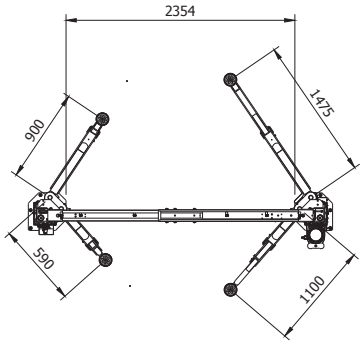

Metalced
www.metalced.be

Rue des Praules 1A - 5030 Gembloux
info@metalced.be - 010 39 52 52