VEHICLE LIFTS
SEVEN



• Hefcapaciteit	4000 kg
• Tussen kolommen	2806 mm
• Hefhoogte	1937 mm 82
• Opnamehoogte	mm
• Heftijd	+/- 35 sec
• Totale hoogte	2835 mm
• Totale breedte	3420 mm
• RAL kleuren	7016 & 3020

SEV-2-40 BT
Elektro-hydraulische 2-palenhefbrug

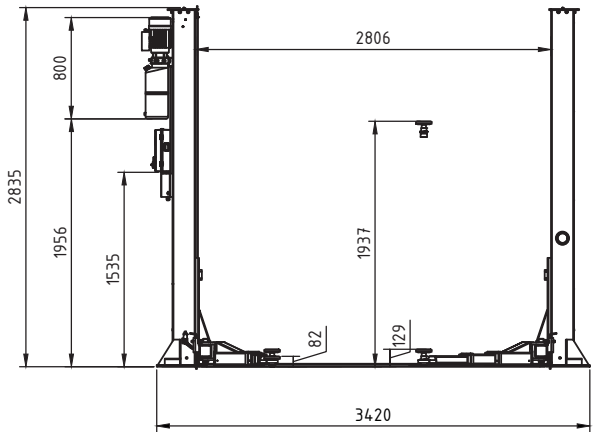

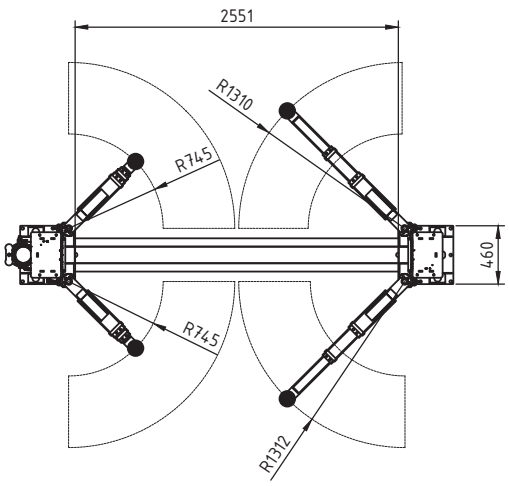

Metalced
www.metalced.be

Mechelsesteenweg 307 - 2550 Kontich
info@metalced.be - 03 457 78 78

VEHICLE LIFTS
7 SEVEN



• Capacité de levage	4000 kg
• Entre colonnes	2806 mm
• Hauteur de levage	1937 mm
• Hauteur de prise	82 mm
• Temps de levage	+/- 35 sec
• Hauteur totale	2835 mm
• Largeur totale	3420 mm
• Couleurs RAL	7016 & 3020

SEV-2-40 BT
Pont élévateur électro-hydraulique

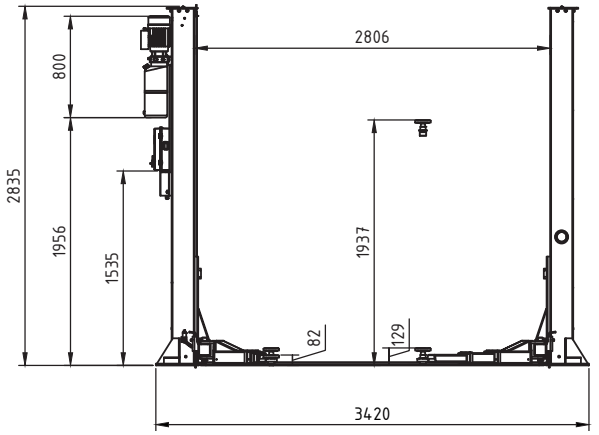

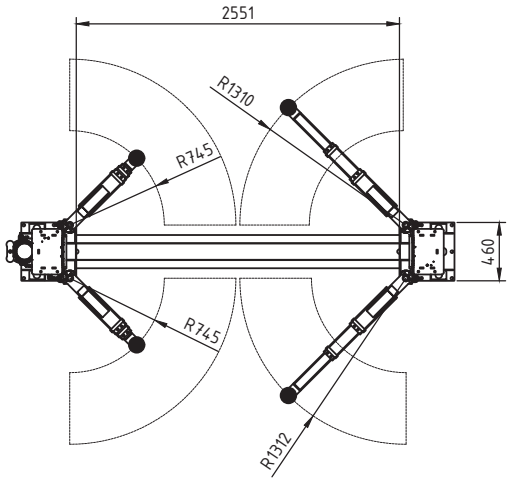

Metalced
www.metalced.be

Rue des Praules 1A - 5030 Gembloux
info@metalced.be - 010 39 52 52