VEHICLE LIFTS
SEVEN



• Hefcapaciteit	6 t
• Tussen kolommen	3,33 m
• Doorrijbreedte	2,90 m
• Hoogte onder dwarsbalk	4,67 m
• Hefhoogte	1,92 m
• Opnamehoogte	100 mm
• Heftijd	ca 55 sec
• Armen	850 - 1820 mm
• Totale hoogte	4,91m
• Motor	3x 230/400 V - 2,2 kW
• RAL kleuren	7016 & 3020

SEV-2-60F
Elektro-hydraulische 2-palenhefbrug

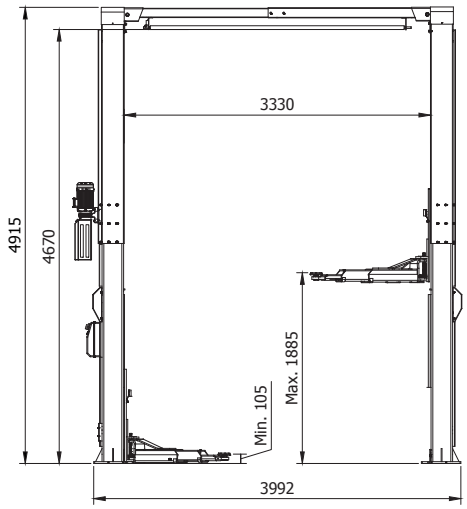

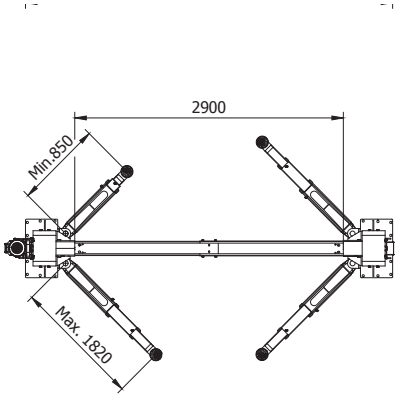

Metalced
www.metalced.be

Mechelsesteenweg 307 - 2550 Kontich
info@metalced.be - 03 457 78 78

VEHICLE LIFTS
7 SEVEN



• Capacité de levage	6 t
• Entre colonnes	3,33 m
• Passage utile	2,90 m
• Hauteur sous traverse	4,67 m
• Hauteur de levage	1,92 m
• Hauteur de prise	100 mm
• Temps de levage	ca 55 sec
• Bras	850 - 1820 mm
• Hauteur totale	4,91 m
• Moteur	3x 230/400 V - 2,2 kW
• Couleurs RAL	7016 & 3020

SEV-2-60F
Pont élévateur électro-hydraulique

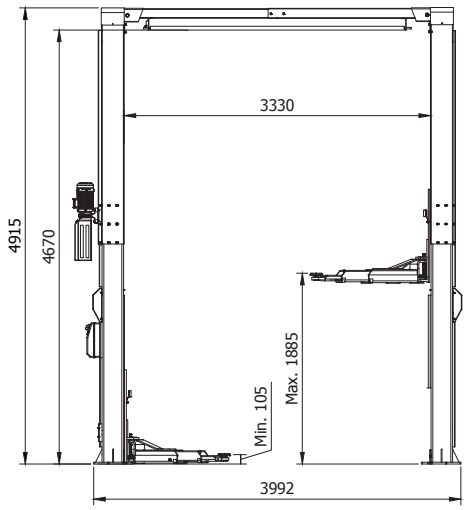

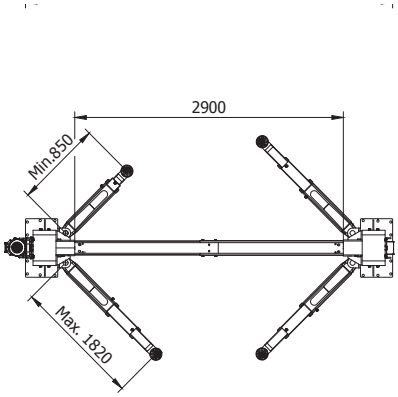

Metalced
www.metalced.be

Rue des Praules 1A - 5030 Gembloux
info@metalced.be - 010 39 52 52