VEHICLE LIFTS
7 SEVEN



- Hefcapaciteit 5,5 t
- Tussen kolommen 3,33 m
- Doorrijbreedte 2,90 m
- Hoogte onder dwarsbalk 4,67 m
- Hefhoogte 1,92 m
- Opnamehoogte 100 mm
- Heftijd ca 55 sec
- Armen 850 - 1820 mm
- Totale hoogte 4,91m
- Motor 3x 230/400 V - 2,2 kW
- RAL kleuren 7016 & 3020

SEV-2-55F
Elektro-hydraulische 2-palenhefbrug

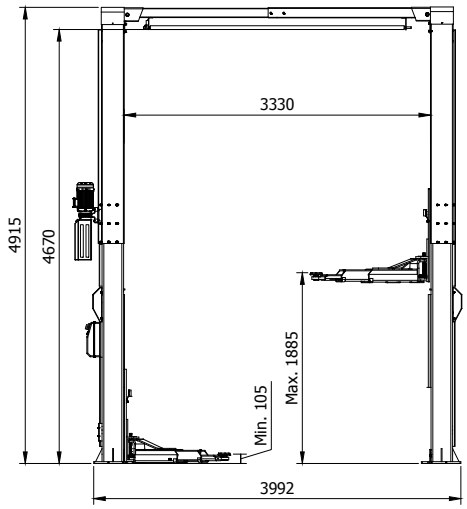

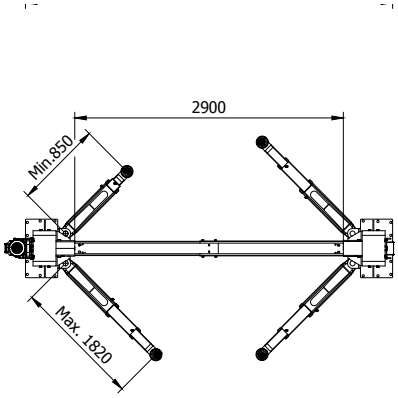

Metalced
www.metalced.be

Mechelsesteenweg 307 - 2550 Kontich
info@metalced.be - 03 457 78 78

VEHICLE LIFTS
7 SEVEN



- Capacité de levage 5,5 t
- Entre colonnes 3,33 m
- Passage utile 2,90 m
- Hauteur sous traverse 4,67 m
- Hauteur de levage 1,92 m
- Hauteur de prise 100 mm
- Temps de levage ca 55 sec
- Bras 850 - 1820 mm
- Hauteur totale 4,91 m
- Moteur 3x 230/400 V - 2,2 kW
- Couleurs RAL 7016 & 3020

SEV-2-55F
Pont élévateur électro-hydraulique

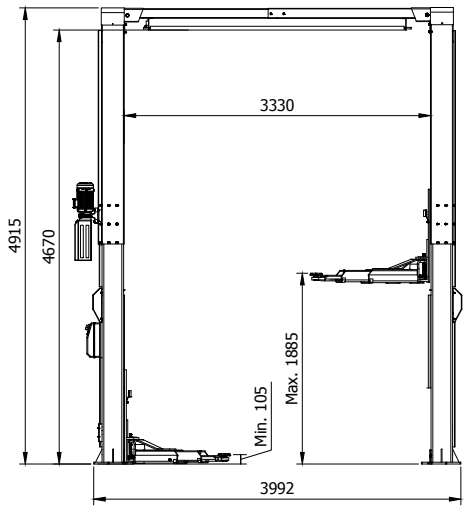

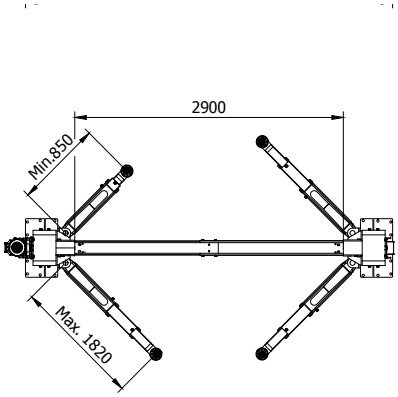

Metalced
www.metalced.be

Rue des Praules 1A - 5030 Gembloux
info@metalced.be - 010 39 52 52